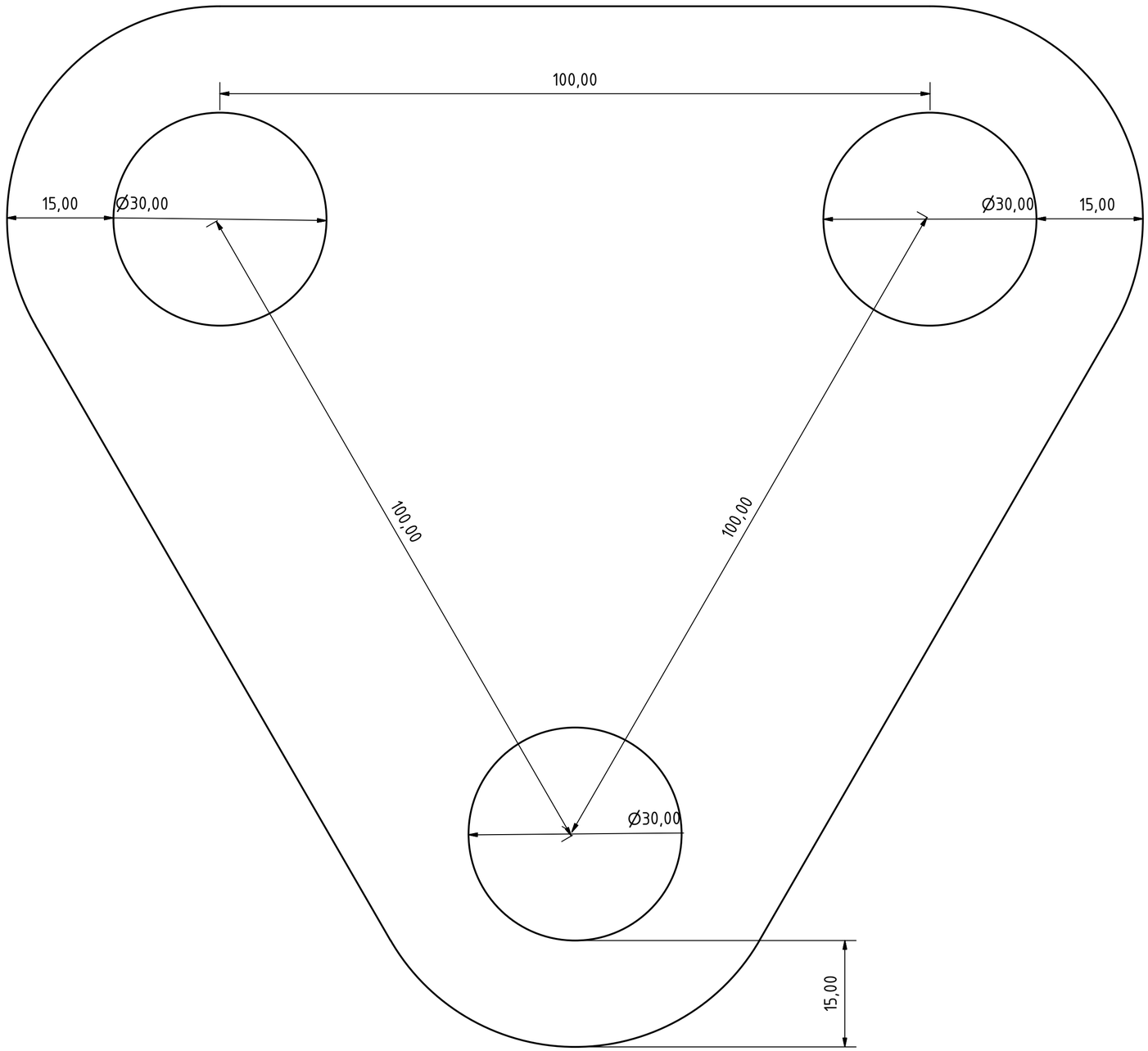

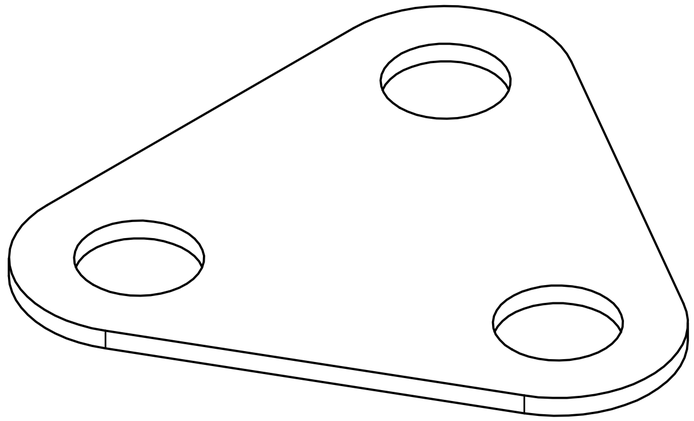

					Datum	Name
				Gezeichn.	25.06.2018	K. Leucker
				Kontroll.		
				Norm		
Status	Änderungen	Datum	Name			

Design DK6DW Part1

1

A2